TRA

CHAUFFAGE | DISTRIBUTION SANITAIRE | CANALISATION

FICHE TECHNIQUE

MultiTRA+

RACCORD FIXE FEMELLE

Références	Ø	A	B	C	D	Taille Clé
37568161	16-3/8"	41.30	G3/8	11.70	16.35	20.0
37568162	16-1/2"	45.30	G1/2	11.70	16.35	24.0
37568201	20-1/2"	45.50	G1/2	15.70	20.40	24.0
37568202	20-3/4"	46.50	G3/4	15.70	20.40	30.0
37568261	26-3/4''	52.90	G3/4	19.70	26.40	30.0
37568262	26-1''	55.40	G1	19.70	26.40	37.0
37568321	32-1''	55.40	G1	25.70	32.40	37.0
37568322	32-1''1/4	60.40	G1-1/4	25.70	32.40	46.0
37568403	40-1''1/4	66.00	G1-1/4	31.70	40.45	46.0
37568502	50-1''1/2	65.50	G1-1/2	40.70	50.50	52.5
37568633	63-2''	90.80	G2	50.70	63.50	65.0

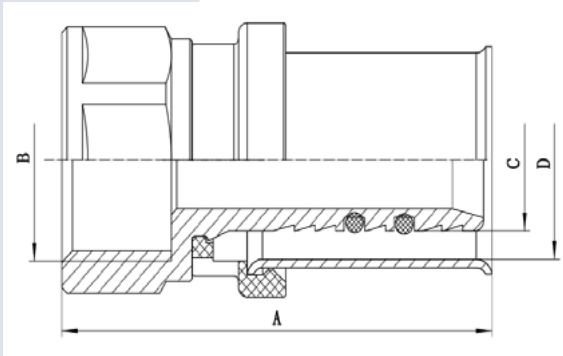

Caractéristiques techniques

Corps	Laiton CW617N 4MS
Douille	Acier inoxydable AISI 304
Joints toriques x2	EPDM
Joint porte-douille	Polyéthylène

Sertissage multi-empreinte sur l'ensemble de la gamme	Mâchoires U et TH Force minimale 15 kN

L'utilisation de filasse ou de fibres synthétiques type polyamide pour l'étanchéité des filetages des raccords est **interdite**, les contraintes exercées lors du sertissage peuvant provoquer des tensions susceptibles d'entraîner une rupture mécanique à terme.

Il est essentiel d'**ébavurer, chanfreiner et calibrer le tube** après la coupe. Pour un ajustement optimal, il est impératif d'utiliser les calibreurs adaptés aux tubes MultiTRA+.

Classes d'application

- **Classe 2** : P_d = 10 bars – Alimentation en eau chaude sanitaire et en eau froide sanitaire 20 °C / 10 bars
- **Classe 4** : P_d = 10 bars – Radiateurs basse température, chauffage par le sol
- **Classe 5** : P_d = 6 bars – Radiateurs haute température
- **Classe "Eau glacée"** : P_d = 10 bars – Installations de conditionnement d'air et de rafraîchissement dont la température minimale est de 5 °C.

Selon la certification **NF 545, tubes et raccords MultiTRA+® constituent un système. Ils ne peuvent être dissociés.** Les tubes et raccords MultiTRA+® ne pourraient être garantis s'ils étaient utilisés avec d'autres marques.

Tél. 04 75 82 60 20 - commandes@trafrance.fr - www.tuyauterie-raccord.com

Informations données à titre indicatif et sous réserve de modifications éventuelles