TRA

CHAUFFAGE | DISTRIBUTION SANITAIRE | CANALISATION

FICHE TECHNIQUE

MultiTRA+

COUDE ÉGAL 45°

Références	Ø	A	B	C	D
37675260	**26**	51.90	19.70	26.40	51.90
37675320	**32**	57.50	25.70	32.40	57.50
37675400	**40**	71.50	31.70	40.45	71.50
37675500	**50**	76.00	40.70	50.50	76.00
37675630	**63**	105.80	50.70	63.50	105.80
37675750	**75**	113.60	59.70	75.70	113.60

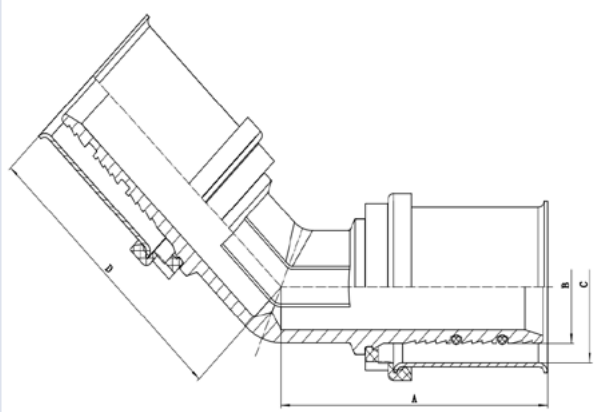

Caractéristiques techniques

Corps	Laiton CW617N 4MS
Douille	Acier inoxydable AISI 304
Joints toriques x2	EPDM
Joint porte-douille	Polyéthylène

Sertissage multi-empreinte sur l'ensemble de la gamme	Mâchoires U et TH Force minimale 15 kN

L'utilisation de filasse ou de fibres synthétiques type polyamide pour l'étanchéité des filetages des raccords est **interdite**, les contraintes exercées lors du sertissage peuvant provoquer des tensions susceptibles d'entraîner une rupture mécanique à terme.

Il est essentiel d'**ébavurer, chanfreiner et calibrer le tube** après la coupe. Pour un ajustement optimal, il est impératif d'utiliser les calibreurs adaptés aux tubes MultiTRA+.

Classes d'application

- **Classe 2** : P_d = 10 bars – Alimentation en eau chaude sanitaire et en eau froide sanitaire 20 °C / 10 bars
- **Classe 4** : P_d = 10 bars – Radiateurs basse température, chauffage par le sol
- **Classe 5** : P_d = 6 bars – Radiateurs haute température
- **Classe "Eau glacée"** : P_d = 10 bars – Installations de conditionnement d'air et de rafraîchissement dont la température minimale est de 5 °C.

Selon la certification **NF 545, tubes et raccords MultiTRA+® constituent un système. Ils ne peuvent être dissociés.** Les tubes et raccords MultiTRA+® ne pourraient être garantis s'ils étaient utilisés avec d'autres marques.

Tél. 04 75 82 60 20 - commandes@trafrance.fr - www.tuyauterie-raccord.com

Informations données à titre indicatif et sous réserve de modifications éventuelles