TRA

CHAUFFAGE | DISTRIBUTION SANITAIRE | CANALISATION

FICHE TECHNIQUE

MultiTRA+

COUDE TERMINAL MÂLE

Références	Ø	A	B	C	D	E
37614161	**16-3/8''**	42.30	11.70	16.35	R3/8	25.00
37614162	**16-1/2''**	42.80	11.70	16.35	R1/2	26.00
37614201	**20/1/2''**	44.00	15.70	20.40	R1/2	28.50
37614202	**20-3/4''**	46.00	15.70	20.40	R3/8	29.00
37614261	**26-3/4''**	53.40	19.70	26.40	R3/4	33.00
37614262	**26-1''**	56.90	19.70	26.40	R1	34.50
37614322	**32-1''**	56.40	25.70	32.40	R1	38.00

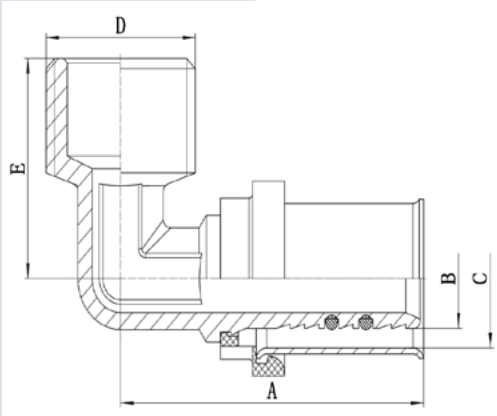

Caractéristiques techniques

Corps	Laiton CW617N 4MS
Douille	Acier inoxydable AISI 304
Joints toriques x2	EPDM
Joint porte-douille	Polyéthylène

Sertissage multi-empreinte sur l'ensemble de la gamme	Mâchoires U et TH Force minimale 15 kN

L'utilisation de filasse ou de fibres synthétiques type polyamide pour l'étanchéité des filetages des raccords est **interdite**, les contraintes exercées lors du sertissage peuvant provoquer des tensions susceptibles d'entraîner une rupture mécanique à terme.

Il est essentiel d'**ébavurer, chanfreiner et calibrer le tube** après la coupe. Pour un ajustement optimal, il est impératif d'utiliser les calibreurs adaptés aux tubes MultiTRA+.

Classes d'application

- **Classe 2** : P_d = 10 bars – Alimentation en eau chaude sanitaire et en eau froide sanitaire 20 °C / 10 bars
- **Classe 4** : P_d = 10 bars – Radiateurs basse température, chauffage par le sol
- **Classe 5** : P_d = 6 bars – Radiateurs haute température
- **Classe "Eau glacée"** : P_d = 10 bars – Installations de conditionnement d'air et de rafraîchissement dont la température minimale est de 5 °C.

Selon la certification **NF 545, tubes et raccords MultiTRA+® constituent un système. Ils ne peuvent être dissociés.** Les tubes et raccords MultiTRA+® ne pourraient être garantis s'ils étaient utilisés avec d'autres marques.

Tél. 04 75 82 60 20 - commandes@trafrance.fr - www.tuyauterie-raccord.com

Informations données à titre indicatif et sous réserve de modifications éventuelles