TRA

CHAUFFAGE | DISTRIBUTION SANITAIRE | CANALISATION

FICHE TECHNIQUE

TRApress

COUDE TERMINAL FEMELLE

Références	Ø	A	B	C	D	E
282.18.121	**12-3/8''**	36.50	9.60	12.70	G3/8	16.50
282.18.122	**12-1/2''**	38.50	9.60	12.70	G1/2	20.00
282.18.161	**16-3/8''**	36.50	12.70	16.70	G3/8	16.50
282.18.162	**16-1/2''**	38.50	12.70	16.70	G1/2	20.00
282.18.201	**20-1/2''**	38.50	15.90	20.70	G1/2	21.50
282.18.202	**20-3/4''**	40.50	15.90	20.70	G3/4	24.00
282.18.251	**25-3/4''**	44.00	20.10	25.60	G3/4	24.00

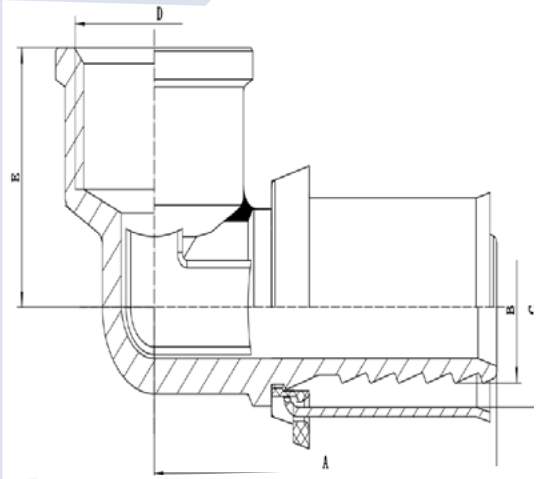

Caractéristiques techniques

Corps	Laiton CW617N
Douille	Acier inoxydable AISI 304
Joint porte-douille	Polyéthylène

Sertissage multi-empreinte sur l'ensemble de la gamme	Mâchoires H, RF, RFP, CO, RFZ, R

L'utilisation de filasse ou de fibres synthétiques type polyamide pour l'étanchéité des filetages des raccords est **interdite**, les contraintes exercées lors du sertissage peuvant provoquer des tensions susceptibles d'entraîner une rupture mécanique à terme.

Classes d'application

- **Classe 2** : P_d = 6 bars – Alimentation en eau chaude sanitaire et en eau froide sanitaire 20 °C / 10 bars
- **Classe 4** : P_d = 6 bars – Radiateurs basse température, chauffage par le sol
- **Classe 5** : P_d = 6 bars – Radiateurs haute température
- **Classe "Eau glacée"** : P_d = 10 bars – Installations de conditionnement d'air et de rafraîchissement dont la température minimale est de 5 °C.

Tél. 04 75 82 60 20 - commandes@trafrance.fr - www.tuyauterie-raccord.com

Informations données à titre indicatif et sous réserve de modifications éventuelles