FICHE TECHNIQUE

ACTIPURE® 185

Microstation à culture fixée

8EH

Réf : 38154

Agrément : 2025-003

DESCRIPTION :

dispositif de traitement des eaux usées domestiques ou assimilées, **dit microstation à culture fixée**

GARANTIES :

20 ANS CUVE

2 ANS ELEC

LES + PRODUITS :

- 3 compartiments pour 3 fonctions
- Cuve monobloc et légère
- Facile et rapide à installer
- Capacité à s'adapter aux variations de charges
- Vidanges plus espacées grâce au volume du décanteur et de la séparation des phases de traitement
- Tranquilité et simplicité

COMPOSITION :

INNOVATION RIKUTEC !!

- Traçabilité universelle
- via QR code et WebApp dédiée

Décanteur
Chambre spacieuse pour la décantation

Réacteur Biologique
Activation bactériologique sécurisée

Clarificateur
Capacité de traitement optimale

Performance

Rendement
- DBO5 : 97%
- DCO : 91%
- MES : 98%
- Azote : 78%

Capacité Nominale
- DBO5 : 0,48 Kg DBO5/Jour
- Débit : 1,20 m3/Jour

RIKUTEC *France SAS*
107 rue de Phalsbourg
67320 Drulingen
info@rikutec.fr

FICHE TECHNIQUE

ACTIPURE® 185

Microstation à culture fixée

8EH

Réf : 38154

Agrément : 2025-003

DIMENSION :

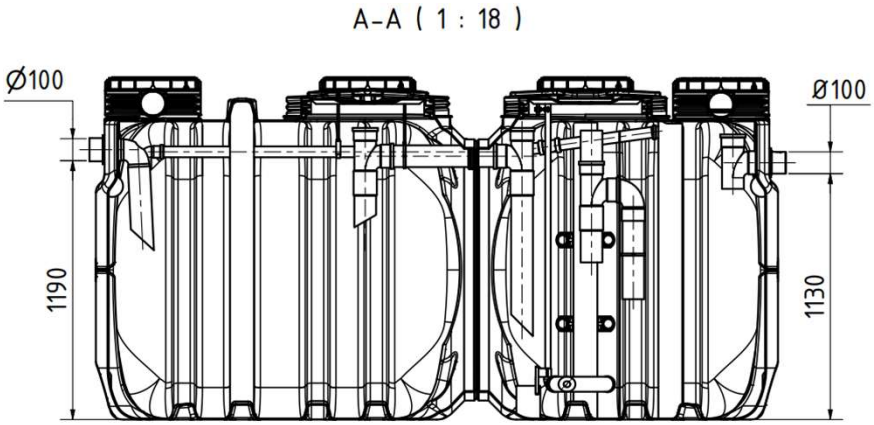

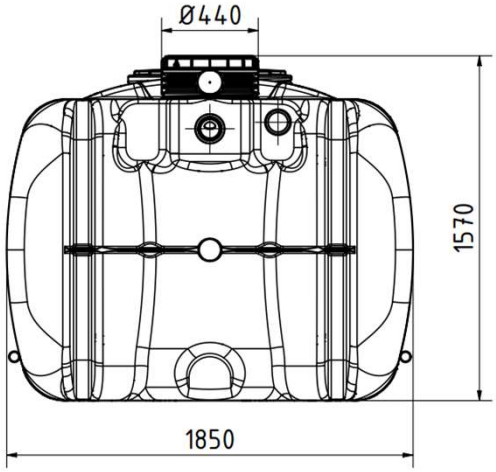

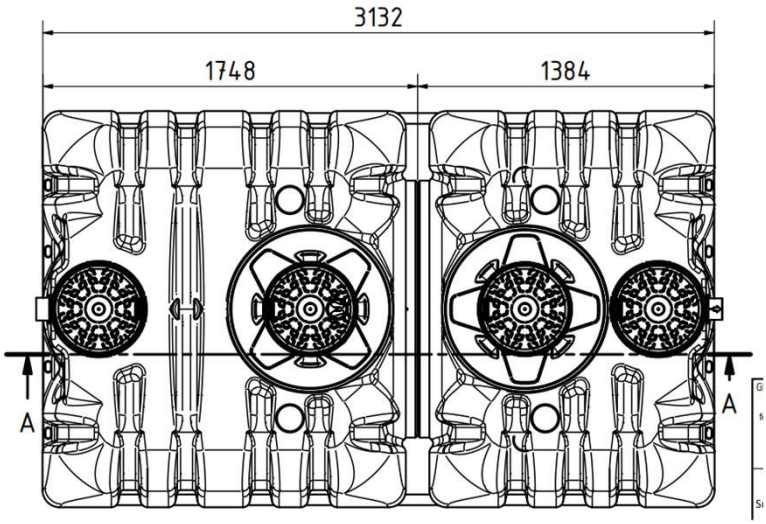

Volume prétraitement
(Litre)
3 224

Dimension			Fil d'eau		Diamètre		Accès	Surface au sol	Poids
Longueur (mm)	Largeur (mm)	Hauteur (mm)	Entrée (mm)	Sortie (mm)	Entrée (mm)	Sortie (mm)	Tampon de visite (mm)	(m^2)	(kg)
3 132	1 850	1 570	1 190	1 130	100	100	4 X 400	5,79	350

RIKUTEC *France SAS*
107 rue de Phalsbourg
67320 Drulingen
info@rikutec.fr

FICHE TECHNIQUE

ACTIPURE® 185

Microstation à culture fixée

8EH

Réf : 38154

Agrément : 2025-003

SCHEMA DE PRINCIPE :

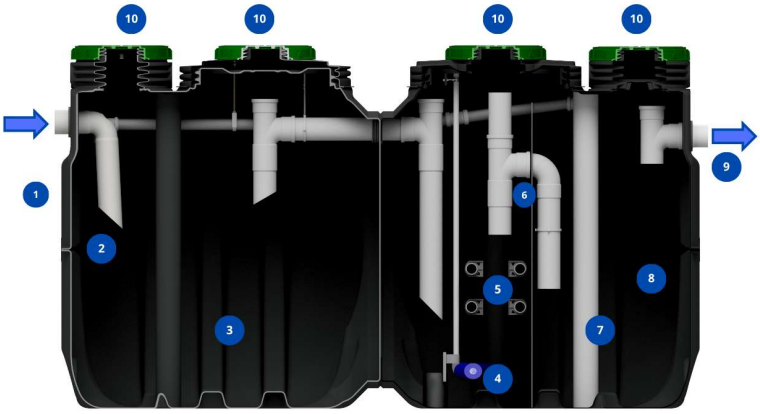

1	Arrivée des effluents bruts
2	Entrée tranquilisante et nettoyable
3	Décanteur
4	Aérateur à membrane
5	Réacteur biologique à lit fixe
6	Chicane prévue pour éviter le passage des corps flottants
7	transfert (airlift) des boues secondaires vers le décanteur
8	Clarificateur
9	Sorties des effluents traités
10	Tampons (Ø400) à visser verrouillables et sécurisés

ACCESSOIRES EN OPTION :

Réhausse H 200 mm
34312

Réhausse H 400 mm
34316
*Conditions de pose spécifiques

Tampon sécurité enfant
35635

Sans dalle de répartition, la hauteur totale des rehausses ne doit pas excéder 600mm depuis la génératrice supérieure de la cuve.

Surpresseur

Tuyau de raccordement fourni

Etagère murale

RIKUTEC *France SAS*
107 rue de Phalsbourg
67320 Drulingen
info@rikutec.fr

FICHE TECHNIQUE

ACTIPURE® 185

Microstation à culture fixée

8EH

Réf : 38154

Agrément : 2025-003

MEMO DE POSE :

POSE EN TERRAIN PERMEABLE, SANS EAU SOUTERRAINE

- Sable brut neutre 0/5 selon NF P11-300 (GTR 92) tassé hydrauliquement
- Terre végétale stockée séparément lors du décapage
- Sable autostabilisant (p.ex. sable calcaire) gravillon de petite taille (4/6 mm) stable
- Gravette, ou gravillon de petite taille (4/6 mm)

POSE AVEC EAU SOUTERRAINE

- Sable brut neutre 0/5 selon NF P11-300 (GTR 92) tassé hydrauliquement
- Terre végétale stockée séparément lors du décapage
- Béton maigre 0/6 dosé à 250 kg de ciment par m^3 à consistance S1 (ferme) ou S2 (plastique)
- Radier en béton ferraillé (béton de classe C25/30, XC2) avec au min. 4 crochets d'ancrage (2 par côté)

POSE EN TERRAIN PEU PERMÉABLE SANS EAU SOUTERRAINE

- Sable brut neutre 0/5 selon NF P11-300 (GTR 92) tassé hydrauliquement
- Terre végétale stockée séparément lors du décapage
- Sable stabilisé (mélange à sec de 200 kg de ciment par m^3 de sable)
- Sable stabilisé (mélange à sec de 200 kg de ciment par m^3 de sable)

Toujours consulter les conditions complètes et détaillées du guide de pose

RIKUTEC *France SAS*
107 rue de Phalsbourg
67320 Drulingen
info@rikutec.fr